LTECH

DALI通断器模块

型号: KDS

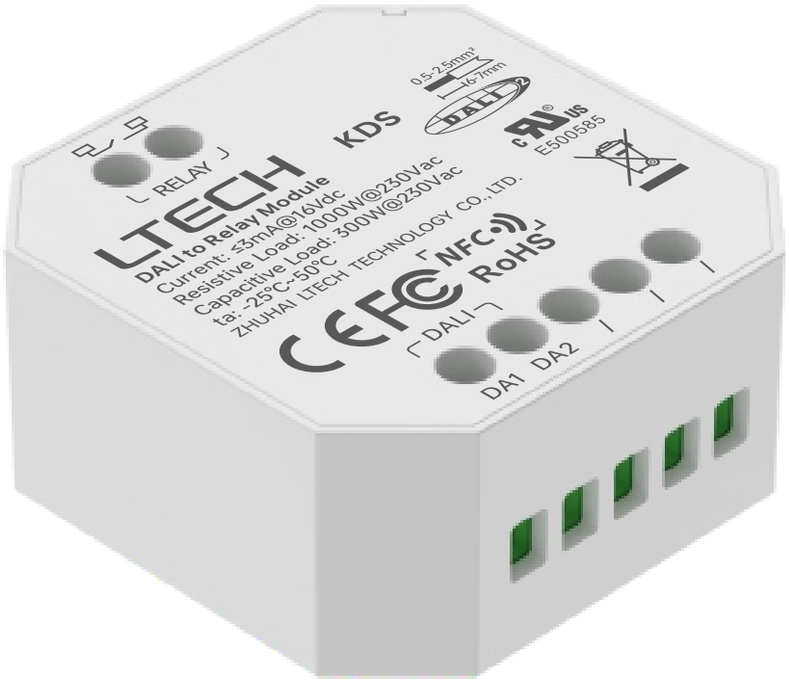

使 用 说 明 书

www.ltech.cn

产品介绍

- 带继电器开关功能，可用做开关控制灯具设备;
- 可通过DALI主控制器快速分配地址;
- 内置继电器，能快速开/关后端LED电源，控制更精准，使用更安全;
- NFC编程，可轻松设置DALI地址、通电状态和DALI高级模板设置等参数，操作简单;
- 一体化设计，供电与通信集成，施工更方便;
- 体积小巧，适配欧规、美规和国标底盒，安装灵活，适配多种场景。

技术参数

产品型号	KDS
电流消耗	≤3mA@16V
供电方式	DALI总线供电
输入信号	DALI-2
输出信号	继电器
继电器开关参数	阻性负载: 1000W@230Vac　500W@110Vac，200W@48Vdc。 容性负载: 300W@230Vac　150W@110Vac，100W@48Vdc。
开关最大电压	AC: 250V，DC: 48V
工作温度	-25°C~50°C
产品尺寸	L45×W45.5×H20.5(mm)
产品重量	30g

CE RoHS DALI 2

产品图示

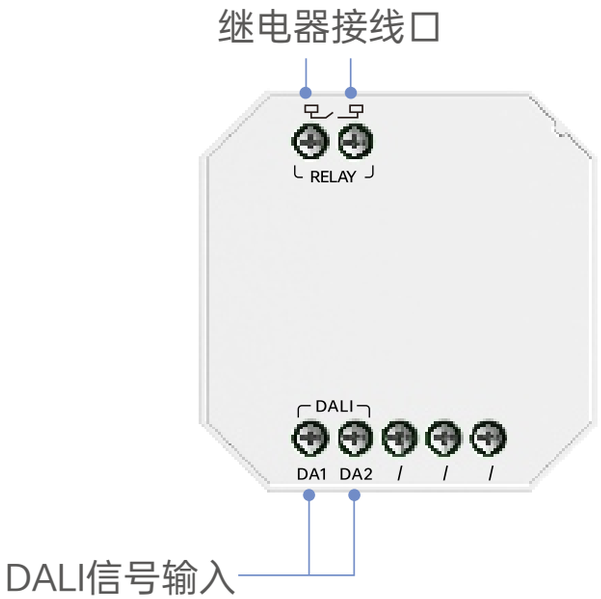

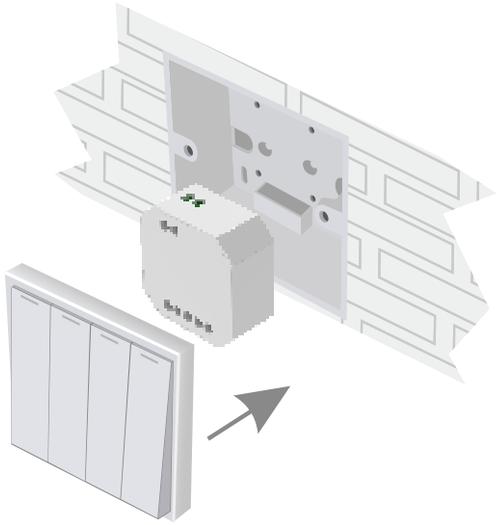

将本产品隐藏于开关底盒内

产品尺寸

单位：mm

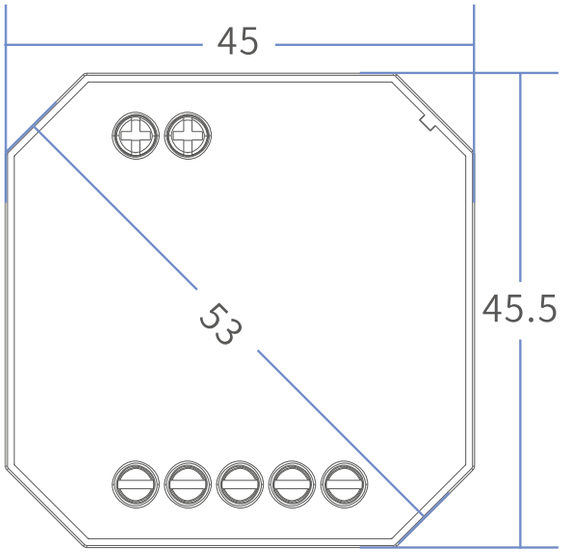

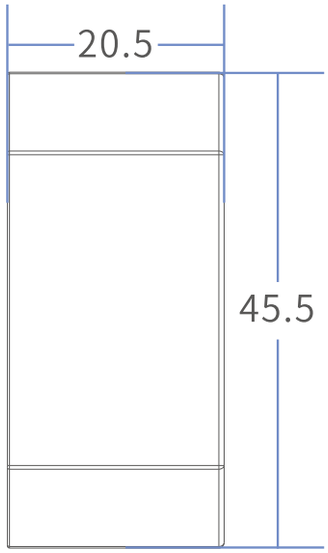

接线应用

1.控制100~240Vac负载接线方式

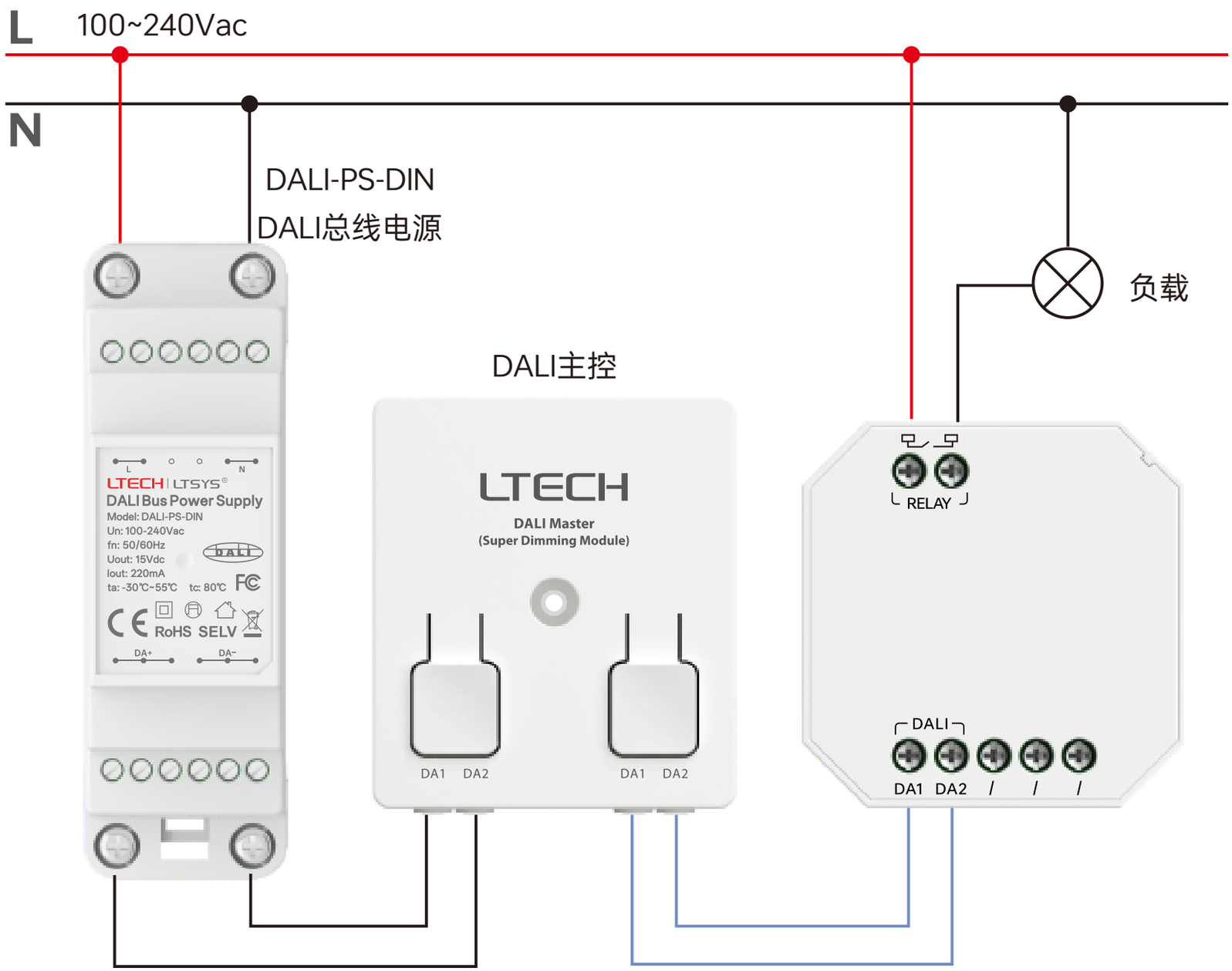

2.控制12~24Vdc负载接线方式

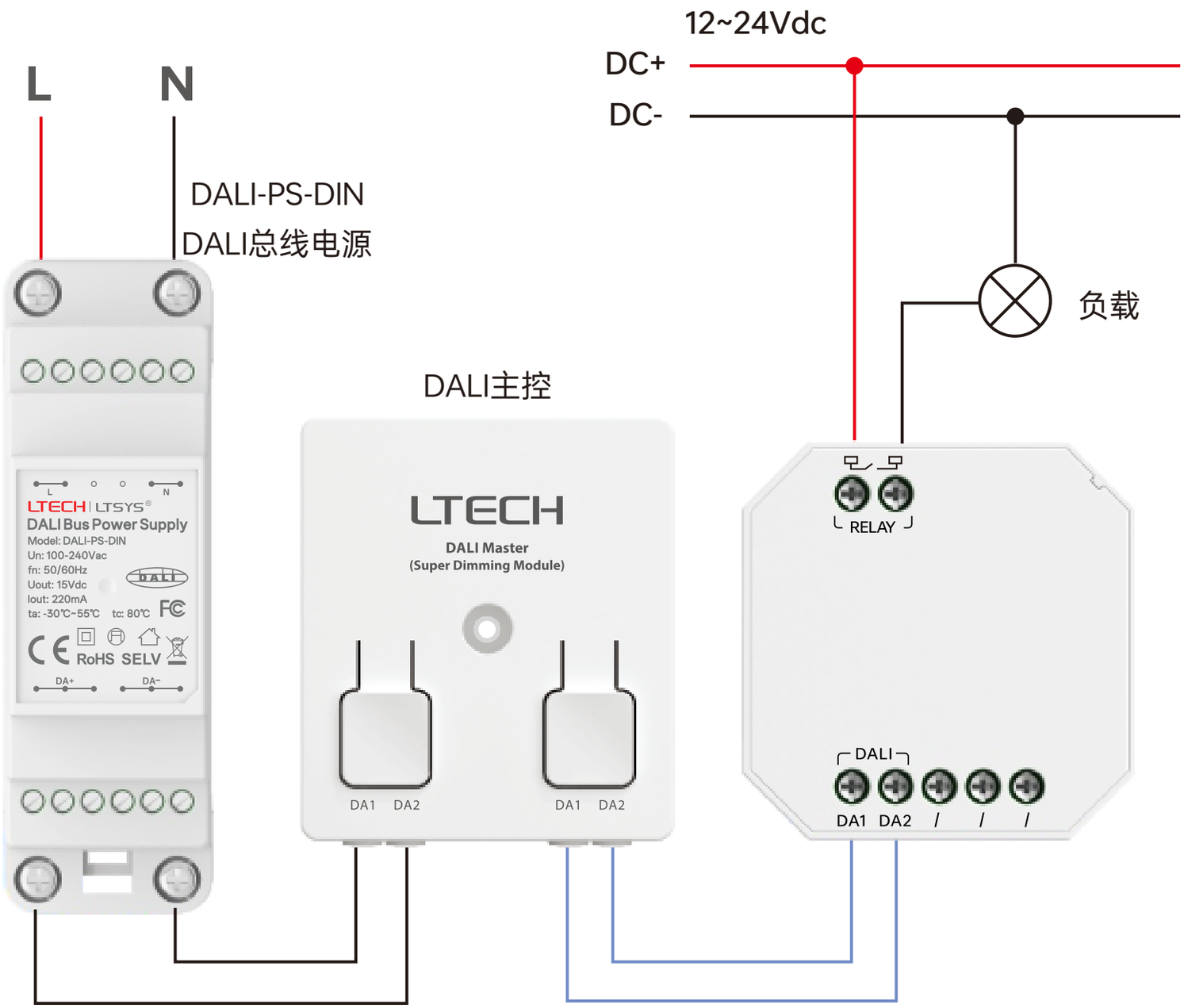

搭配NFC Lighting APP使用

通过手机扫描下方二维码，按提示完成APP安装。(因性能需求，要求手机型号苹果：iPhone8及以上、且操作系统iOS13 及以上；安卓：具备NFC功能机型)

扫码下载APP
ios/apk

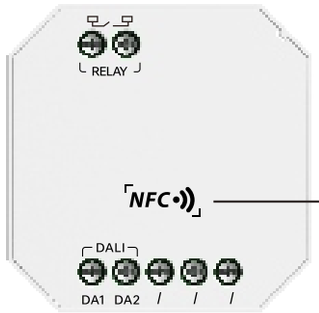

设备NFC标识点

*设置设备参数时，
必须在设备断电情况下进行操作。

1.读取设备

在APP【首页】点击“读/写智能电源”将手机感应区域靠近驱动器NFC标识点，读取设备参数。

2. 编辑参数

点击“参数管理”可选择编辑DALI地址、通电状态以及DALI高级模板设置等参数。

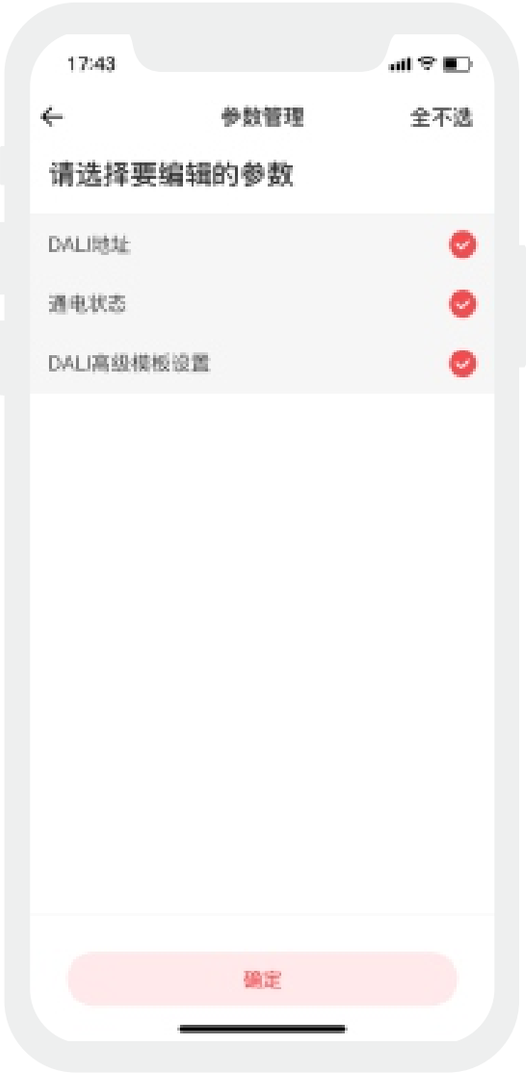

3. .DALI高级模板设置

点击NFC Lighthing APP设置页的“手机本地的DALI高级模板”选项，并点击批量编辑后选择“开关”类型，即可在调用DALI高级模板时控制到设备。

注意事项

- 请由具有专业资格的人员进行调试安装；
- 雷特产品（专有型号除外）不能防水防雷，需避免日晒雨淋，如安装在户外，请用防水箱和防雷装置；
- 良好的散热条件会延长产品的使用寿命，请把产品安装在通风良好的环境；
- 请检查使用的工作电压是否符合产品的参数要求；
- 使用的电线直径大小必须能足够负载连接的 LED灯具，并确保接线牢固。
- 通电调试前，应确保所有接线正确， 以避免因接线错误而导致灯具损坏；
- 如果发生故障，请勿私自维修；如果有疑问，请联系供应商。

✳ 本说明书的内容如有变更, 恕不另行通知。若内容与您使用的功能有所不同, 则以实物为准。
如有疑问, 欢迎向我司授权的经销商咨询。

保修条例

- 自出厂之日起保修服务期为5年。
- 在保修服务期内出现产品质量问题雷特科技将给予免费修理或更换服务。

非保修条例:

属下列情况不在免费保修或更换服务范围之内:

- 已经超出保修期限的;
- 过高电压、超负载、操作不当等人为造成的损坏;
- 产品外形严重损坏或变形;
- 自然灾害以及人力不可抗拒原因造成的损坏;
- 产品保修标签和产品唯一条形码损坏;
- 无雷特科技签订的合同或发票凭证。

1. 修理或更换是雷特科技对客户的唯一补救措施。雷特科技不承担任何附带引起的损害赔偿责任，除非在适用法律范围之内。
2. 雷特科技享有修正或调整本保修条款的权利，并以书面形式发布为准。